*Brico* **110**, tema **carrocería exterior**, dificultad **1**

# Manoplas *anticongelación* para los espejos retrovisores

No es muy infrecuente que a partir de temperaturas inferiores a **-10ºC / -15ºC**, en algunos casos, los **retrovisores exteriores *calefactados*** de las *Viano*,

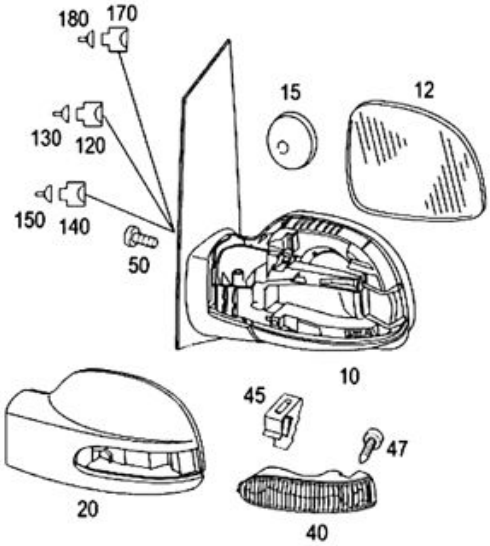


**por la diferencia brusca** entre el calor de la resistencia del espejo [12] y el ambiente, **se rajen verticalmente**.

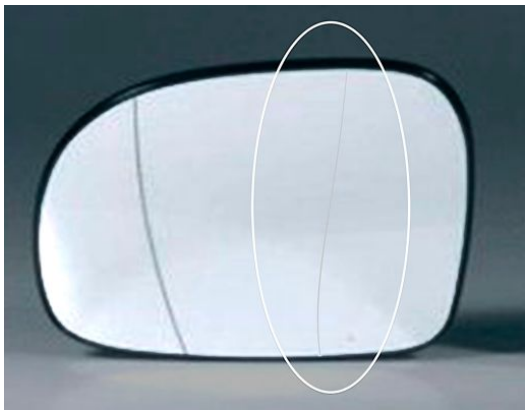

Lo cual no tiene más importancia mientras estamos en garantía. Si no, el recambio cuesta 40 € más impuestos, mano de obra aparte.

En dos inviernos por las duras condiciones meteorológicas de Europa central se nos han rajado ambos (primero el izquierdo y luego el derecho).

La solución final es la más lógica: **abrigarlos un rato antes de arancar el vehículo** para que sea menor el choque térmico, es decir, el gradiente entre la temperatura ambiente y la que genera el calefactor al encenderse.

Sí, habéis leído bien: ponerles unas ***manoplas de tela*** del color de la carrocería con fibra de edredón nórdico o cualquier otro aislante que forre la parte interior.

Podemos comprar un retal o simplemente conseguirlo a partir de uno viejo que tengamos por casa. Conviene **evitar la gomaespuma** porque puede absorber más agua y empeorar el resultado con la congelación.

Sólo hay que recortar un **rectángulo alargado con las dos telas juntas –una loneta impermeable y un relleno–** y coserlas del revés a máquina una vez que le formemos los dobladillos en ambos extremos, como se ve en la imagen superior.

Hecho ello, se pliega la pieza sobre sí **dejando el haz en el interior**.

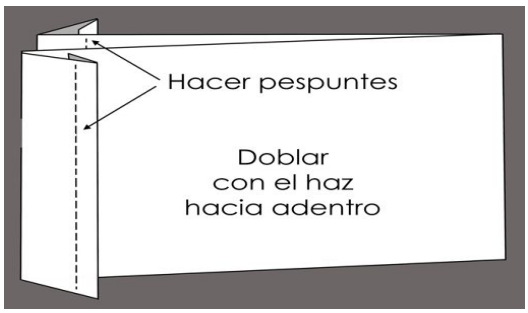


El último paso consiste en terminar con otros dos **pespuntes longitudinales** a un centímetro aproximadamente de los dos lados mayores.

Luego se vuelve del haz, y listo. Ya sólo nos queda enfundar el retrovisor.

En el garaje, además, sobre todo si lo usamos como taller, también cumplen su función **evitándole a la *furgo* golpes y arañazos**.

En estacionamientos en la calle, si vivimos en áreas de poca delincuencia, también son útiles para **evitar los efectos de la helada** durante toda la noche.