Яндекс.Директ

Mercedes-Benz (Мерседес-Бенц)
Все новинки концерна Mercedes-Benz (Мерседес-Бенц) на одном авто портале
motoroid.ru

Английский за полгода! Секретный метод обучения сотрудников разведки. Изучайте прямо из дома!
4winner.justclick.ru

Запчасти для грузовых иномарок Mercedes, MAN, Scania, Iveco: точный подбор, срочная бесплатная доставка!
inodetal.ru

Выбор запчасти

Изображения 1

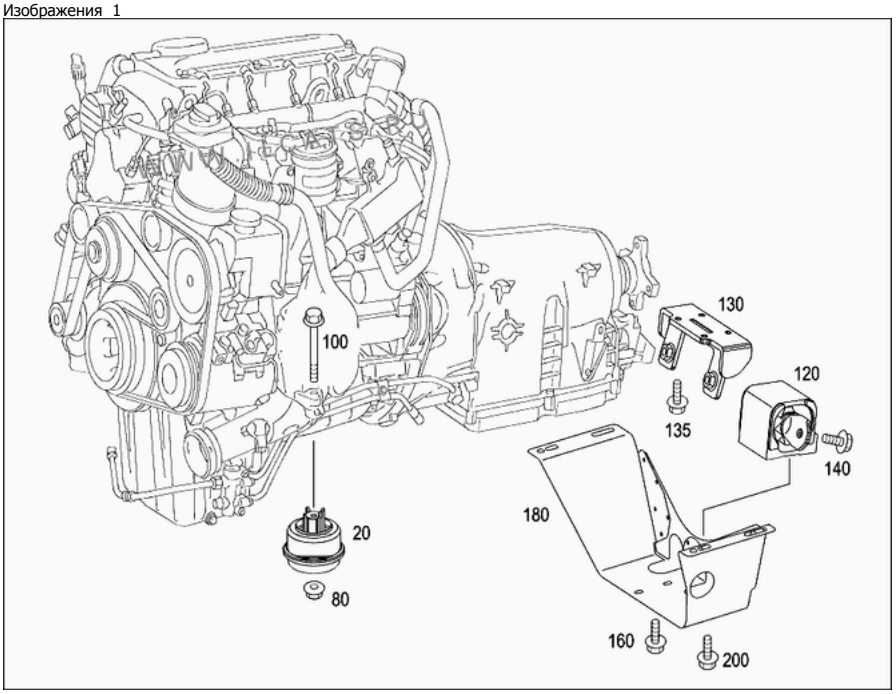

№	Код	Название, Информация	Кол-во	Прим.
020	A 6392410413	RUBBER BEARING, Front Комплектация: MC1 /MC2 /MP1 /MP2	002	
020	A 6392410713	ENGINE MOUNTING, Front Комплектация: MC5	002	
020	A 6392410513	RUBBER BEARING, Front Комплектация: MC7 /MC8 /MC9 /MG0	002	
020	A 6392410413	RUBBER BEARING, Front Комплектация: MC3 /MP3	002	
080	N913023010002	NUT, Engine front mounting to engine support, M10 Комплектация: MC1 /MC2 /MP1 /MP2	002	
080	N913023010002	NUT, Engine front mounting to engine support, M10 Комплектация: MC3 /MC5 /MC7 /MC8 /MC9 /MG0 /MP3	002	
100	N910105010012 Замена: N000000002559 N	SCREW, Engine front mounting to engine support, M10x65	002	
100	N000000002559	SCREW, Engine front mounting to engine support, M10x75	002	
120	A 6392420013	RUBBER BEARING, Engine mount rear to transmission	001	
120	A 6392420213 Замена: A 6392420713 A	RUBBER BEARING, Engine mount rear to transmission Комплектация: ZG2	001	414
120	A 6392420713	RUBBER BEARING, Engine mount rear to transmission Комплектация: ZG2	001	
130	A 6392400040 Замена: A 6392420140 A	HOLDER, Transmission mounting Комплектация: ZG2	001	002
130	A 6392420140	HOLDER, Transmission mounting Комплектация: ZG2	001	003
135	N910142008000 Замена: N000000001427 N	SCREW, Bracket to transmission, M8x20	004	

		Комплектация: ZG2		
135	N000000001427	SCREW, Bracket to transmission, M8x20 Комплектация: ZG2	004	
140	N910105010009	SCREW, Engine mount rear to transmission, M10x25	002	
140	N910143010012	SCREW, Engine mount rear to transmission, M10x30 Комплектация: ZG2	002	
160	N000000000276	SCREW, Engine mount rear to transm. carrier, M8x20	002	
	N009021008213	WASHER, Engine mount rear to transm. carrier, 8 mm Комплектация: ZG2	004	
	N304017008021	SCREW, Engine mount rear to transm. carrier, M8x20 Комплектация: ZG2	004	
180	A 6392400001	TRANSMISSION CARRIER, At side member	001	
180	A 6392400101	TRANSMISSION CARRIER, At side member Комплектация: MC7 /MC8 /MG0	001	
180	A 6392400201	TRANSMISSION CARRIER, At side member Комплектация: MC5 /MC9	001	
180	A 6392420601 Замена: A 6392420701 A	TRANSMISSION CARRIER, At side member Комплектация: ZG2	001	002
180	A 6392420701	TRANSMISSION CARRIER, At side member Комплектация: ZG2	001	003
200	N910143010012	SCREW, Trans. carrier to longitudinal member, M10x30	004	

67 254
7 758
6 660
85 120
7 282
6 534
УЧАСТНИК Rambler's TOP 100
mail.ru
26561850